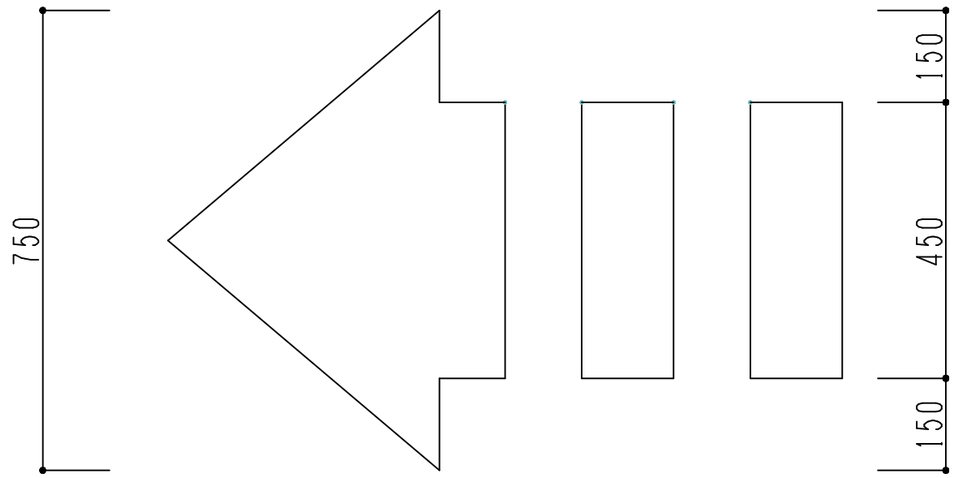

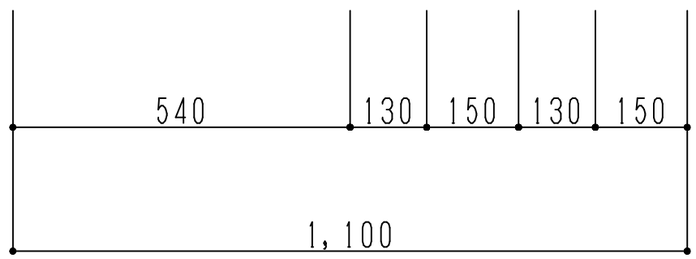

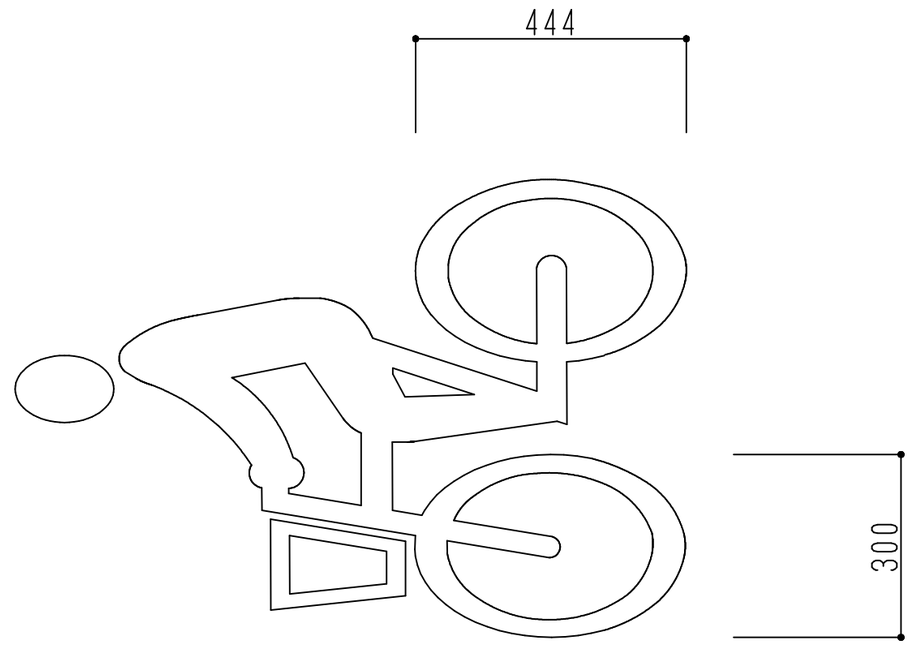

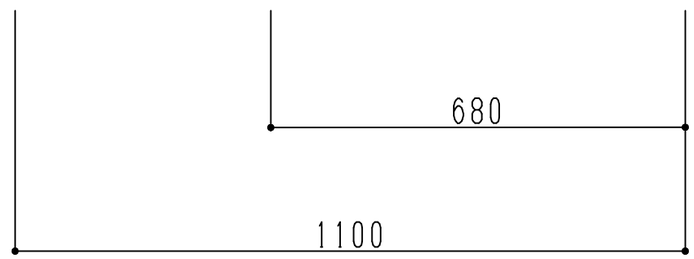

株式会社　KCS	自転車マーク・矢印	1100×750	